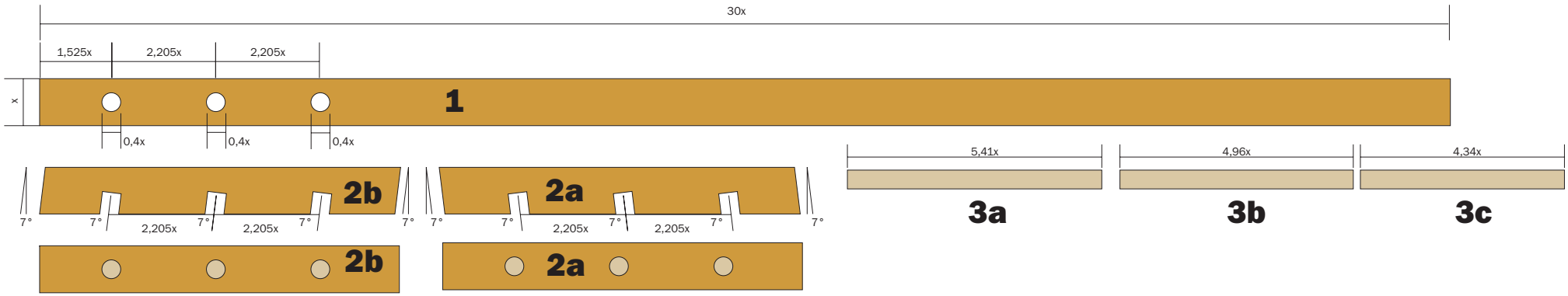
30x
1,525x
2,205x
2,205x
x
1
0,4x
0,4x
0,4x
2b
7°
7°
2,205x
7°
2,205x
7°
7°
2b
2a
7°
7°
2,205x
7°
2,205x
7°
7°
2a
5,41x
3a
4,96x
3b
4,34x
3c

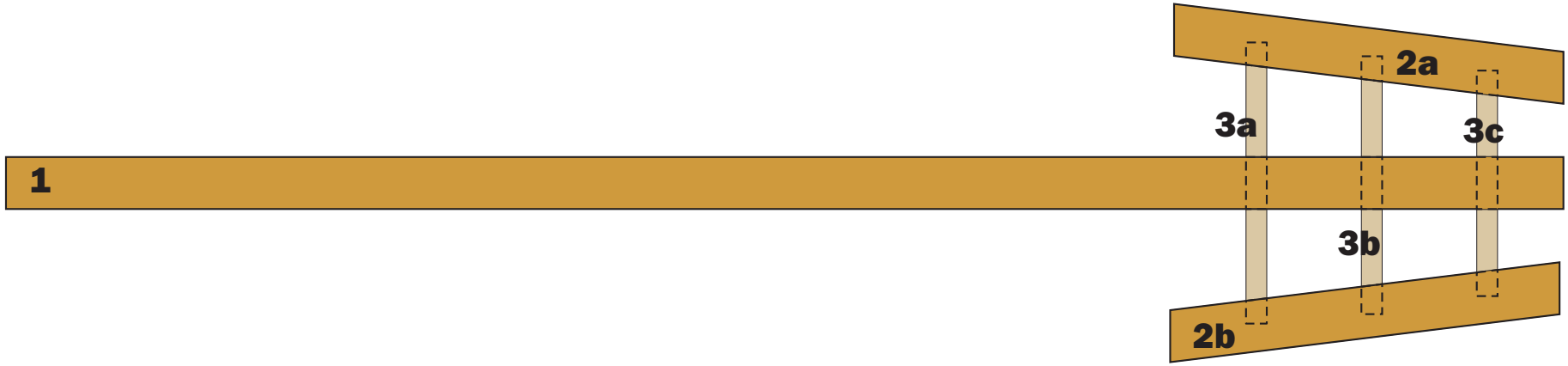
2a
3a
3c
1
3b
2b